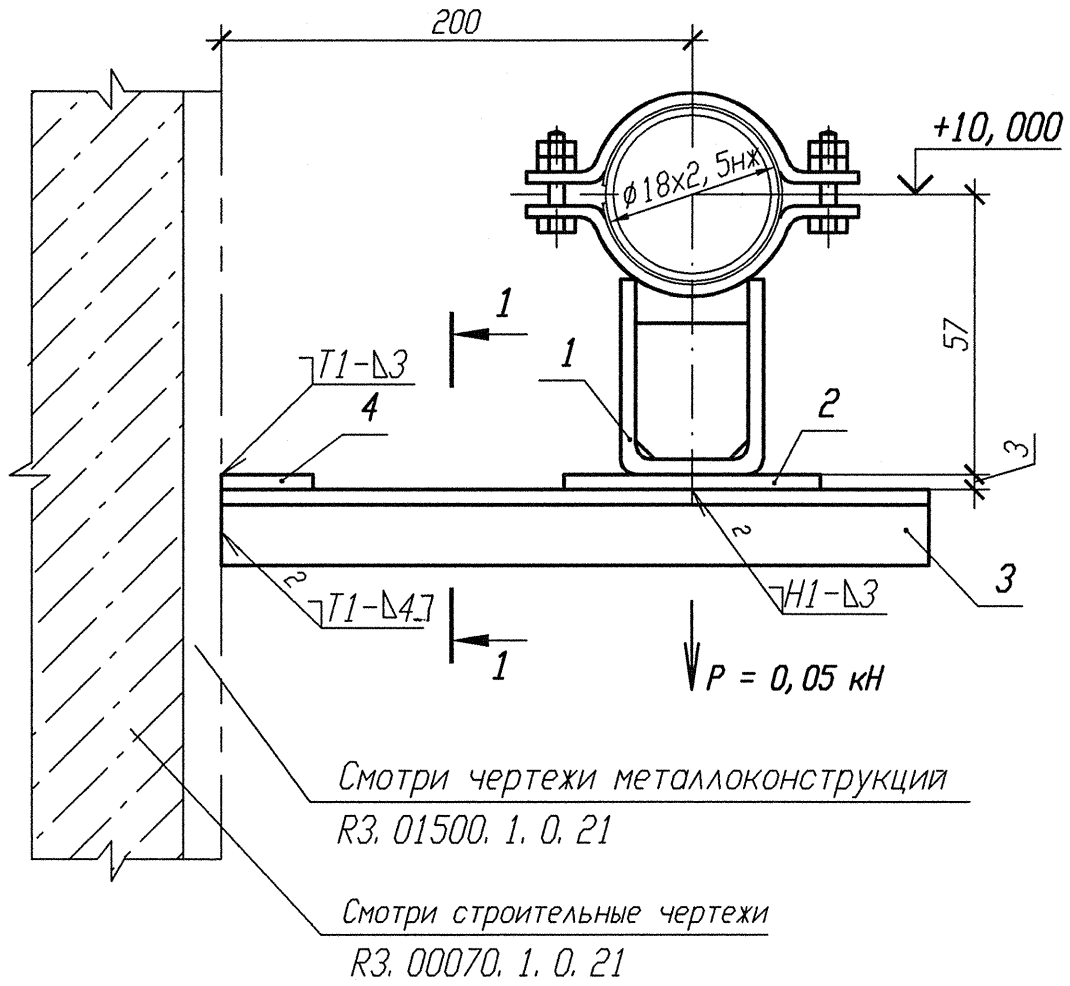

РАЗРЕЗ 1-1

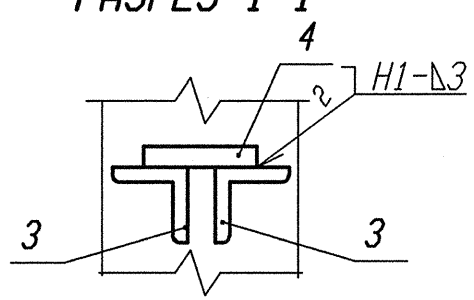

Спецификация деталей

Поз.	Обозначение	Наименование	Кол.	Материал	Масса, кг ед.	Масса, кг общ.	Приме-чание
1	Л8-511. 000-01	Опора 18К	1	Сборный	0, 43	0, 43	
2	ГОСТ 19903-90	Лист Б-ПН 3х80х130	1	ПК370В-IV ГОСТ 16523-97	0, 25	0, 25	
3	ГОСТ 8509-93	Уголок Б 25х25х4 l=300	2	Вст 3 сп 5 ГОСТ 535-2005	0, 44	0, 88	
4	ГОСТ 19903-90	Лист Б-ПН 3х50х50	1	ПК370В-IV ГОСТ 16523-97	0, 06	0, 06	
	ГОСТ 9467-75	Электроды		УОНИИ 13/45			
Итого:							1, 62

1 Привязку опоры смотри 3TS23Z41.

2 Изготовить один комплект.

3 Сварку производить по ГОСТ 5264-80.

5 Отметка трубопровода подлежит уточнению в соответствии с уклоном трубопровода.

6 Максимальная нагрузка на опору дана с учетом сейсмического воздействия.

АРХИВНЫЙ ЭКЗЕМПЛЯР

Изм.	Кол. уч	Лист	N док.	Подп.	Дата
1	-	Зам.	102-12	-	-
Инженер		Соприф			24.08
Пров. вед. инж.		Веренцова			24.08
Пров. нач. гр.		Жук			24.08
Н. контр		Краснояров			27.08

Инв. N подл. R3. 00783. 1. 0. 11
Лист 223

R3. TS21. 3012. 011. 01. 00. 047

Ростовская АЭС Блок 3

Реакторное отделение
Негерметичная часть
Трубопроводы системы очистки технологических сдувок

Стадия	Лист	Листов
Р		1

Опора скользящая 3TS23Y017

ОАО "НИАЭП" 2012

Инв. N подл. | Подп. и дата | Взам. инв. N
R3. 00783. 1. 0. 11

Формат А3